机加工滚针轴承

RNA49 Fw 14-160mm-RNA4905

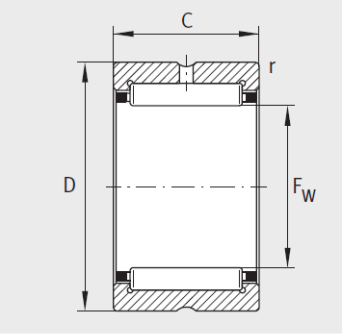

NK、 NKS、 RNA49、 RNA69

型号2：	RNA4905
X-life：	XL
质量m ≈g：	61
尺寸mm：	
F：	30
D：	42
C：	17
r min：	0.3
静载荷：	26500
动载荷 Cr：	31500
疲劳极限载荷Cur/N：	5700
极限转速nGmin – 1：	13600
参考转速nBmin – 1：	7400

：